第98回全国高等学校野球選手権　静岡県大会組合せ

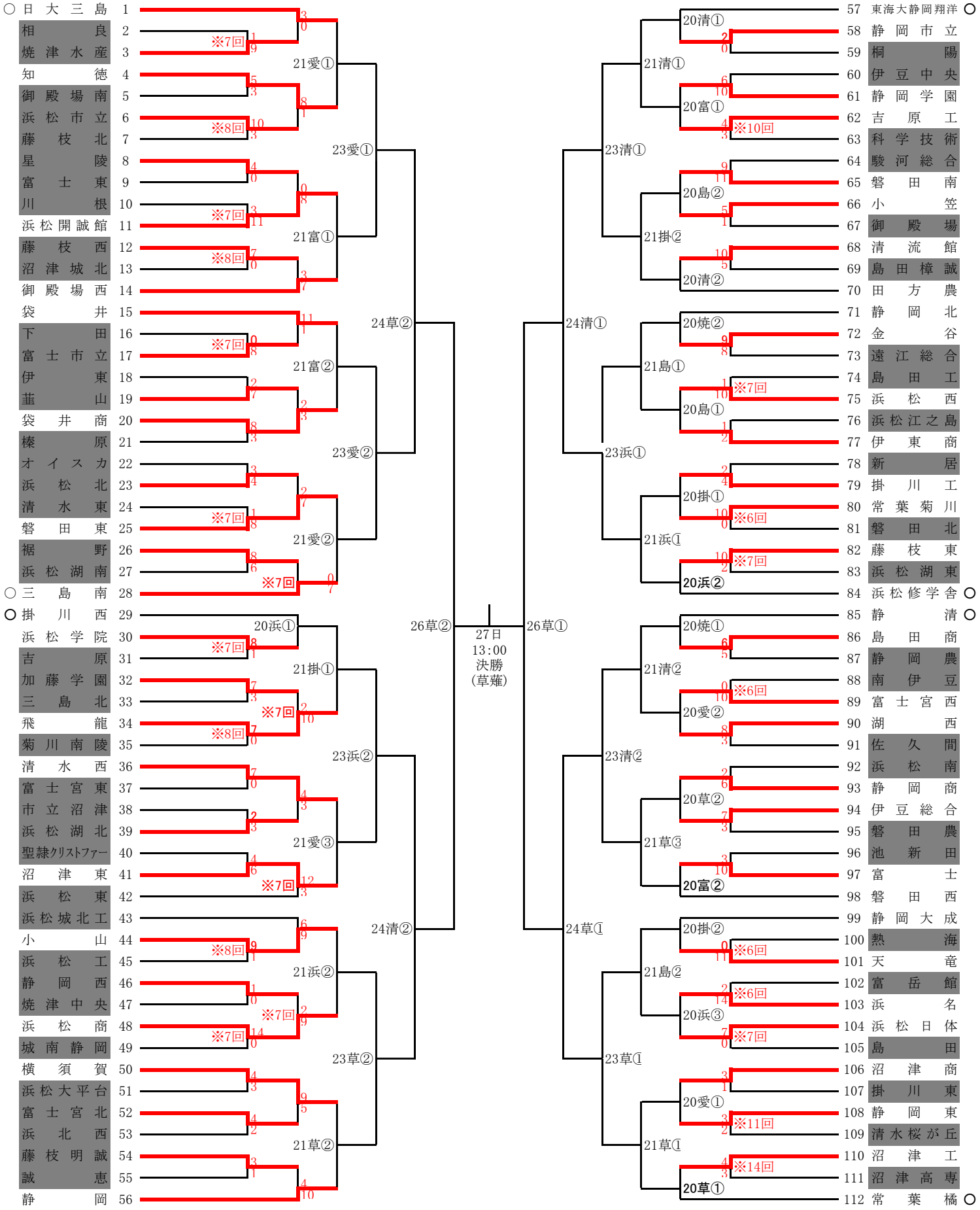

草:草薙　　裾:裾野
愛:愛鷹　　富:富士
清:清水庵原　　島:島田
焼:焼津　　磐:磐田
掛:掛川　　浜:浜松

【3試合の場合】
①9:00～
②11:30～
③14:00～

【2試合の場合】
①10:00～
②12:30～